# 新製品・新工法一覧表

ケイコン株式会社　高速道路部
TEL 075-631-8826

## 矩形水路

・山岳トンネルの工期短縮
・BOXトンネルの大幅工費節減

東名阪道　天白地区

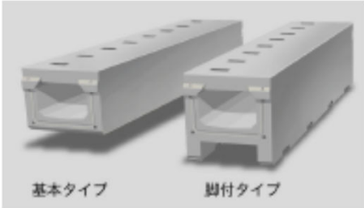

東九州道　尺間TN

## EasySteps

・供用料金所の人道BOX昇降階段
・従来工法より大幅な工期短縮と工費節減

## EasyPath

L型プレキャスト監視員通路

・短時間の車線規制の間に監査路を監視員通路に

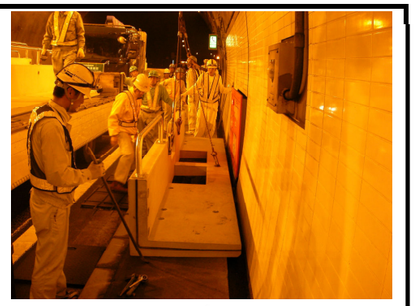

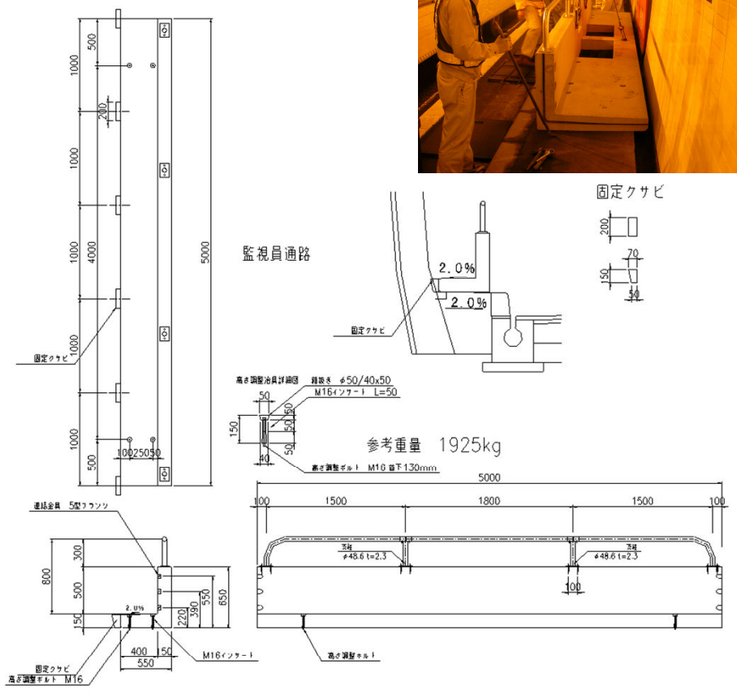


## PGF

中分PGF　・剛性防護柵からの改良工法
・工期短縮と工費節減

名神西宮瓦木高架橋

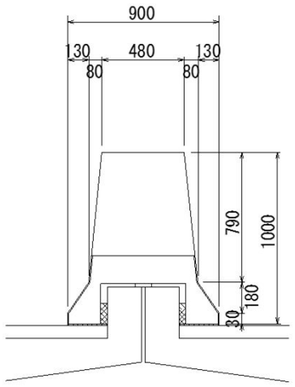


壁高欄　・仮設防護柵と本設壁高欄を併用し、安全性向上

札樽道カムイ橋(仮設)

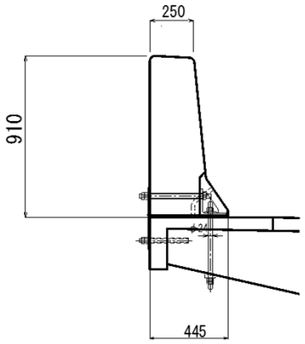


## EasyPanel　監視員通路壁補修工法

・一日で壁の修復と内装を完了
・大幅な工費節減

北陸道今庄TN試験施工

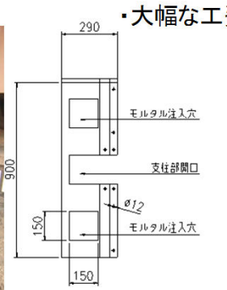


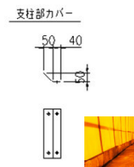

消火栓部ｽﾃｯﾌﾟ

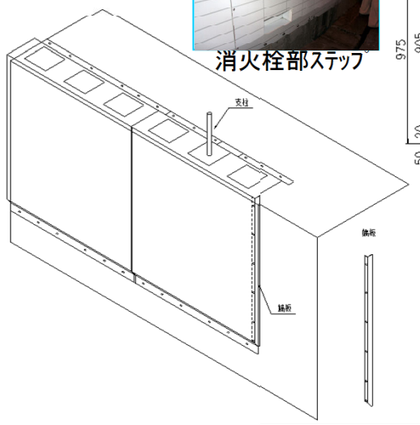


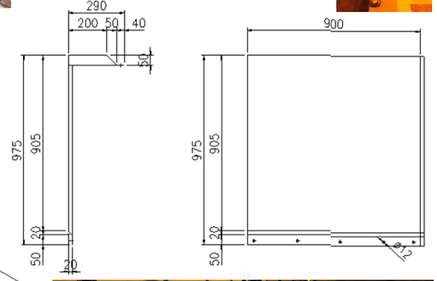

北陸道　柳ケ瀬トンネル

## キューブメッシュ　フイルター付円形水路

鋼製穴あき水路蓋
・管路清掃工の経費節減

円形水路取り付け状況

東北道上河内IC

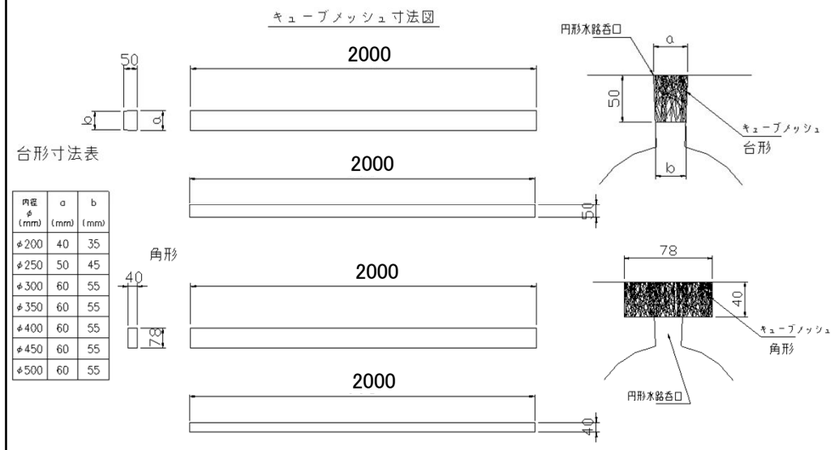


| 円径 φ (mm) | a (mm) | b (mm) |
|---|---|---|
| φ200 | 40 | 35 |
| φ250 | 50 | 45 |
| φ300 | 60 | 55 |
| φ350 | 60 | 55 |
| φ400 | 60 | 55 |
| φ450 | 60 | 55 |
| φ500 | 60 | 55 |

# 新製品・新工法一覧表

ケイコン株式会社　高速道路部
TEL 075-631-8826

特 許

## 腐食したガードレール鋼管支柱の補強工法 Uガード

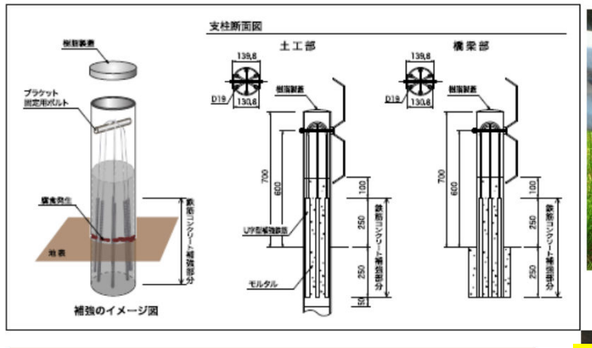


支柱カバー

施工手順

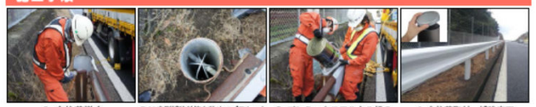


静荷重載荷試験グラフ

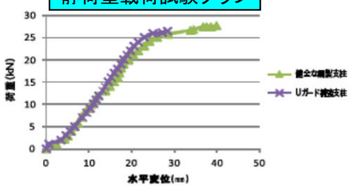


セット写真

## 縦排水溝ごみ取り装置(イージークリーン)

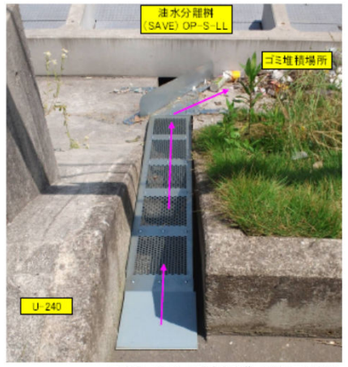


兵庫県三木市　山陽自動車道下り線　三木SA内

枯葉、ゴミ、小動物の侵入を防止します。

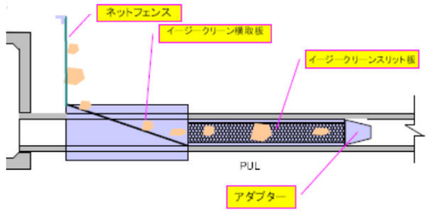


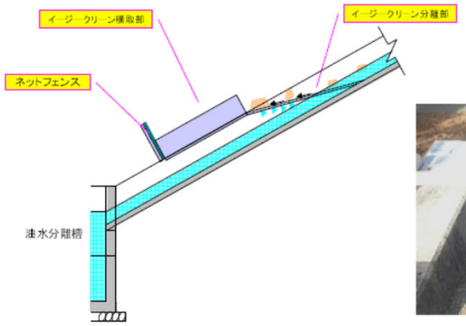


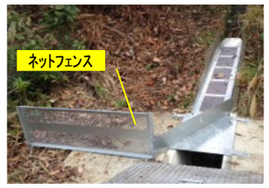

設置6ヵ月後

## 円形水路補修板

施工状況

破損状況

## メッシュトラップ

ロールドガッター集水桝用透水材

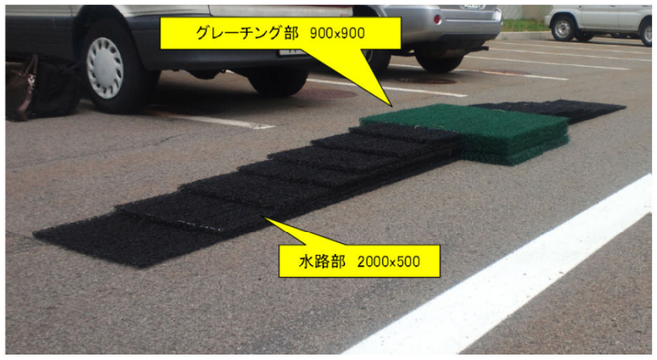

着手前

固定金具接着

一ヵ月後

ロールドガッターｸﾞﾚｰﾁﾝｸﾞ目詰り改善

## スルードレーン　小段排水桝のｵｰﾊﾞｰﾌﾛｰ対策

縦排水溝を桝に合流せず、跳水を防止

改良工事タイプ

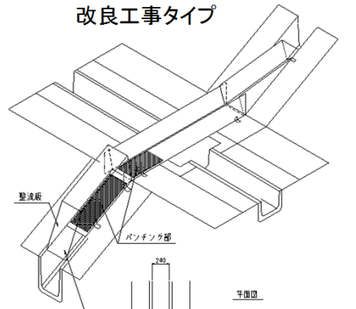


新設工事タイプ

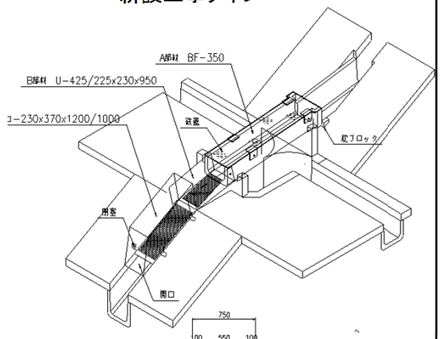


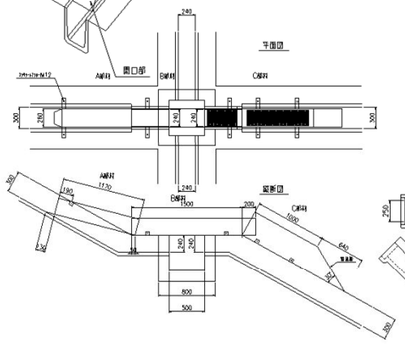


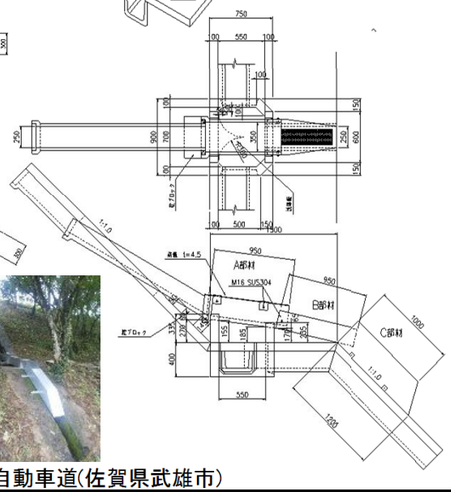


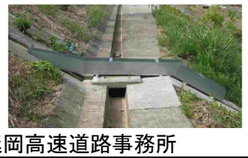

延岡高速道路事務所

長崎自動車道(佐賀県武雄市)

## パンチング カバー　小段排水への枯葉進入防止
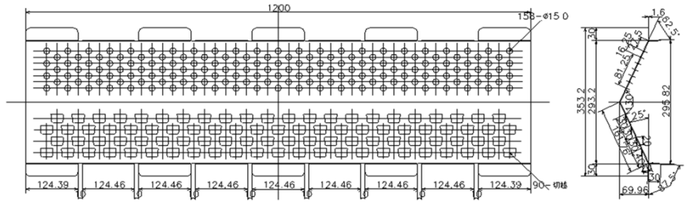
鋼製穴あき水路蓋